Mittelsektion Außenzahnradpumpe Baugröße 1
XV-Serie

EINPASS Ø 25,4

Anbauflansch: Alu
Körper: Alu
Anbauflansch: Alu

Fördervolumen in ccm/U	Bestell-Nr. linksdrehend	Bestell-Nr. rechtsdrehend	Durchtriebswelle Arbeitsdruck P1.1 in bar	Durchtriebswelle max. zulässiges Wellendrehmoment in Nm	Mindestdrezahl in U/min	Spitzendrehzahl in U/min	Dimensionen A mm	B mm	IN D mm	IN E mm	IN F	OUT D mm	OUT E mm	OUT F	Gewicht Kg
0,91	023-020-01050	023-020-01000	240 bar	42,8 Nm	700	6000	74,5	37,3	ø12	30	M6x1	ø12	30	M6x1	0,95
1,17	023-020-01150	023-020-01100	250 bar	42,8 Nm	700	6000	75,5	37,8	ø12	30	M6x1	ø12	30	M6x1	0,97
1,56	023-020-01250	023-020-01200	250 bar	42,8 Nm	700	6000	77	38,5	ø12	30	M6x1	ø12	30	M6x1	1,01
2,08	023-020-01350	023-020-01300	250 bar	42,8 Nm	700	6000	79	39,5	ø12	30	M6x1	ø12	30	M6x1	1,03
2,60	023-020-01450	023-020-01400	250 bar	42,8 Nm	700	6000	81	40,5	ø12	30	M6x1	ø12	30	M6x1	1,06
3,12	023-020-01550	023-020-01500	250 bar	42,8 Nm	700	6000	83	41,5	ø12	30	M6x1	ø12	30	M6x1	1,09
3,64	023-020-01650	023-020-01600	250 bar	42,8 Nm	700	6000	85	42,5	ø12	30	M6x1	ø12	30	M6x1	1,12
4,16	023-020-01750	023-020-01700	250 bar	42,8 Nm	700	6000	87	43,5	ø12	30	M6x1	ø12	30	M6x1	1,17
4,94	023-020-01850	023-020-01800	250 bar	42,8 Nm	700	6000	90	45	ø12	30	M6x1	ø12	30	M6x1	1,20
5,85	023-020-01950	023-020-01900	250 bar	42,8 Nm	700	5000	93,5	46,8	ø12	30	M6x1	ø12	30	M6x1	1,26
6,50	023-020-02050	023-020-02000	250 bar	42,8 Nm	700	5000	96	48	ø12	30	M6x1	ø12	30	M6x1	1,30
7,54	023-020-02150	023-020-02100	220 bar	42,8 Nm	700	5000	100	50	ø12	30	M6x1	ø12	30	M6x1	1,36
9,88	023-020-02250	023-020-02200	190 bar	42,8 Nm	700	4000	109	54,5	ø12	30	M6x1	ø12	30	M6x1	1,50

P1.1	begrenzt durch Durchtriebswelle

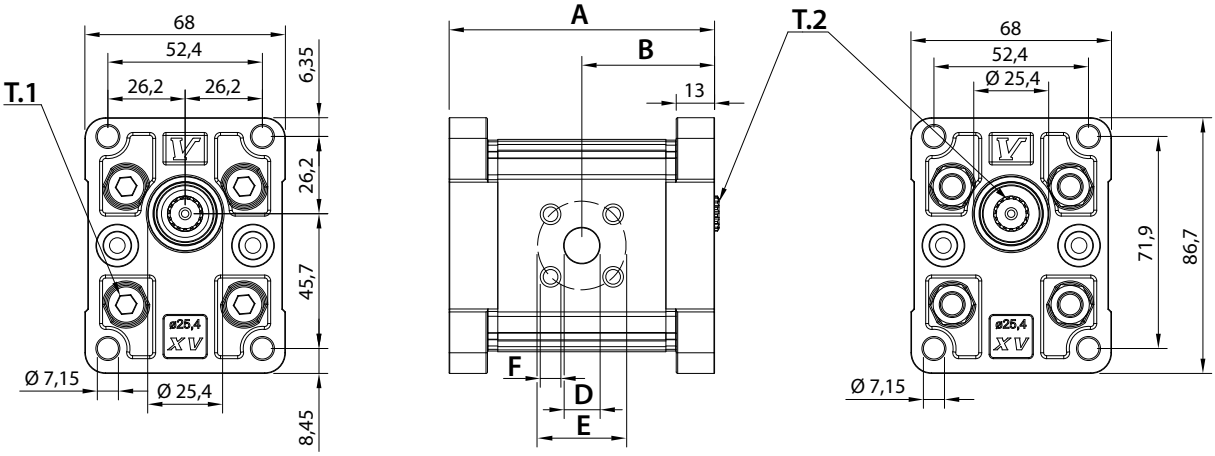

T.1 = 24.5÷29.4 [Nm] - Anzugsmoment - Schrauben M8
T.2 = 42,8 [Nm] - zulässiges Wellendrehmoment

Die Inhalte der Seiten wurden mit größter Sorgfalt erstellt. Für die Richtigkeit, Vollständigkeit und Aktualität der Inhalte können wir jedoch keine Gewähr übernehmen.
Nachdruck bzw. Kopie, auch auszugsweise, der Inhalte, Grafiken und Fotos ist ohne ausdrückliche Zustimmung der Geschäftsführung unzulässig.
Die angegebenen technischen Daten und Abmessungen sind nicht bindend. Wir behalten uns das Recht vor, jederzeit und ohne Ankündigung, Änderungen vorzunehmen.